平成21年度福岡県高等学校総合体育大会ラグビーフットボール選手権大会
兼全国高等学校総合体育大会県予選・第89回全国高等学校ラグビーフットボール大会福岡県予選大会

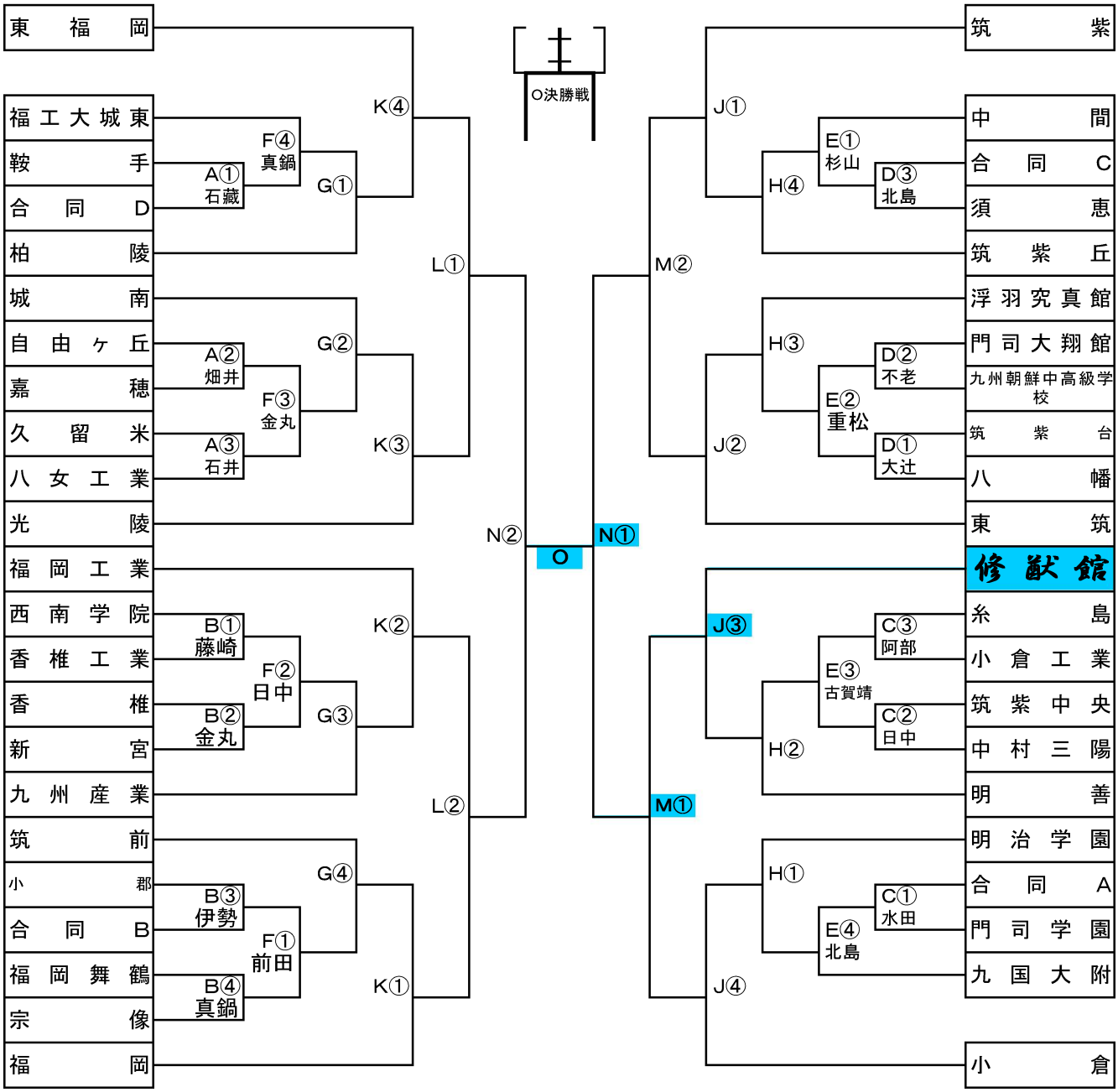

合同A：北筑、慶成、八幡中央
合同B：稲築志耕館、北九州
合同C：太宰府、輝翔館中等教育学校
合同D：早良、福岡西陵

期日 会場	A:	9月27日 東筑高校	B:	9月27日 浮羽究真館高校	C:	9月27日 中間高校	D:	9月27日 八幡高校
期日 会場	E:	10月11日 筑紫丘高校	F:	10月11日 宗像高校	G:	10月18日 福岡工業高校	H:	10月18日 明善高校
期日 会場	J:	10月25日 筑紫高校	K:	10月25日 東福岡高校	L:	11月1日 東福岡高校	M:	11月1日 筑紫高校
時間		①11：00		②12：15		③13：30		④14：45

期日 会場	N:	11月8日（日） グローバル・アリーナ	① 11:00 ② 12:20	O: 11月14日（土） レベルファイブスタジアム　12：30

優勝チームは平成21年12月27日から 東大阪市・近鉄花園ラグビー場、東大阪市多目的広場で開催される「第89回全国高等学校ラグビーフットボール大会」に出場します。

開会式は実施しない