平成19年度福岡県高等学校ラグビーフットボール選手権大会
兼第87回全国高等学校ラグビーフットボール大会福岡県予選大会

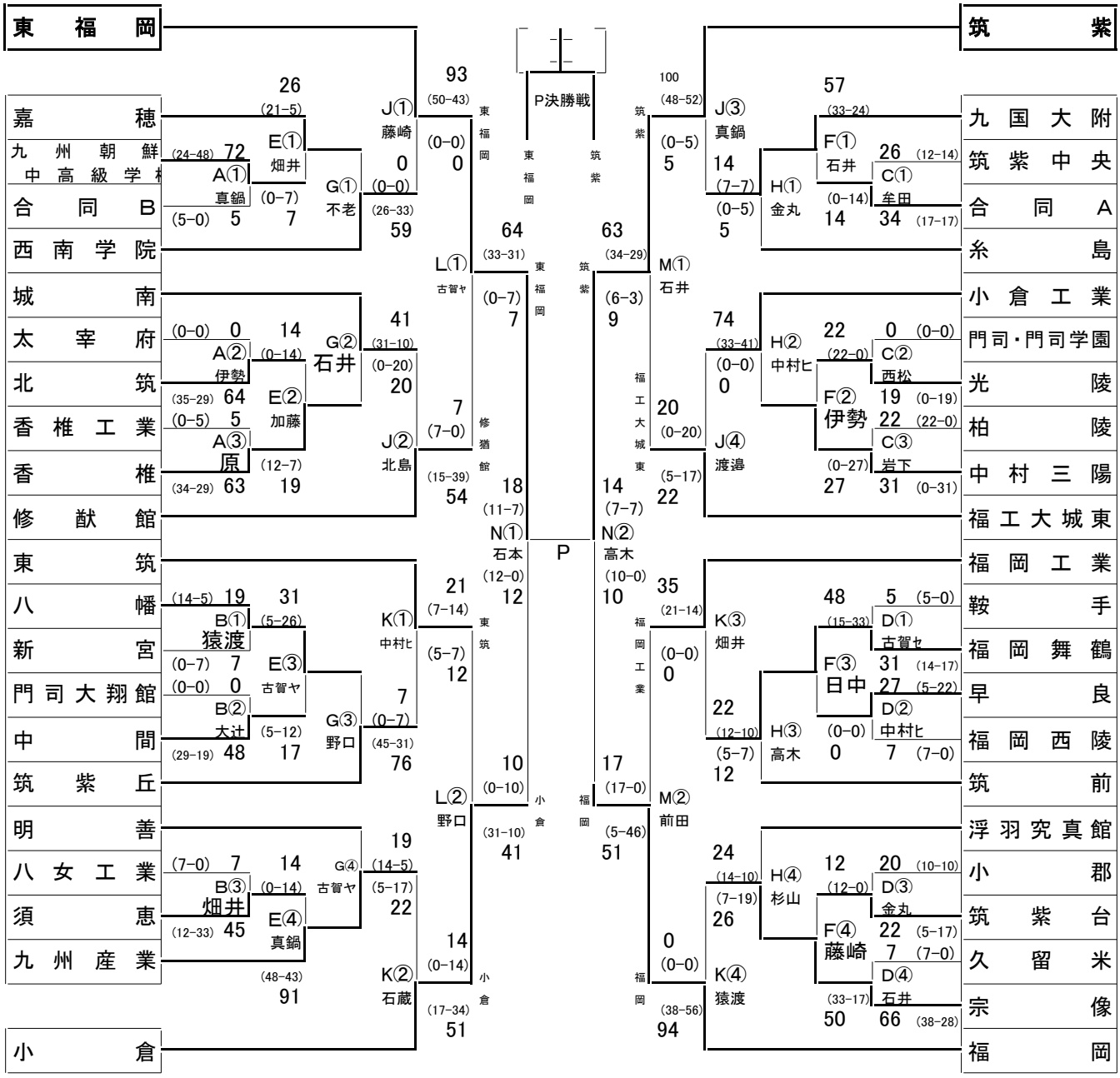

合同A：北九州、明治学園　　合同B：八幡中央、自由ヶ丘、稲築志耕館

期日	A:	9月30日	B:	9月30日	C:	9月30日	D: 9月30日
会場		福岡工業高校		新宮高校		中村学園三陽高校	久留米高校
期日	E:	10月14日	F:	10月14日	G:	10月21日	H: 10月21日
会場		嘉穂高校		宗像高校		明善高校	糸島高校
期日	J:	10月28日	K:	10月28日	L:	11月4日	M: 11月4日
会場		筑紫高校		福岡高校		グローバルアリーナA	グローバルアリーナB
時間		①11：00		②12：15		③13：30	④14：45

スコア表示
計
（前半－後半）
（前半－後半）
計

期日	N:	11月10日（土）	① 13:00	P:	11月17日（土）
会場		春日公園球技場	② 14:15		博多の森陸上競技場

12：30

優勝チームは平成19年12月27日から 東大阪市・近鉄花園ラグビー場、東大阪市多目的広場で開催される「第87回全国高等学校ラグビーフットボール大会」に出場します。

開会式は実施しない