平成17年度福岡県高等学校ラグビーフットボール選手権大会
兼第85回全国高等学校ラグビーフットボール大会福岡県予選大会

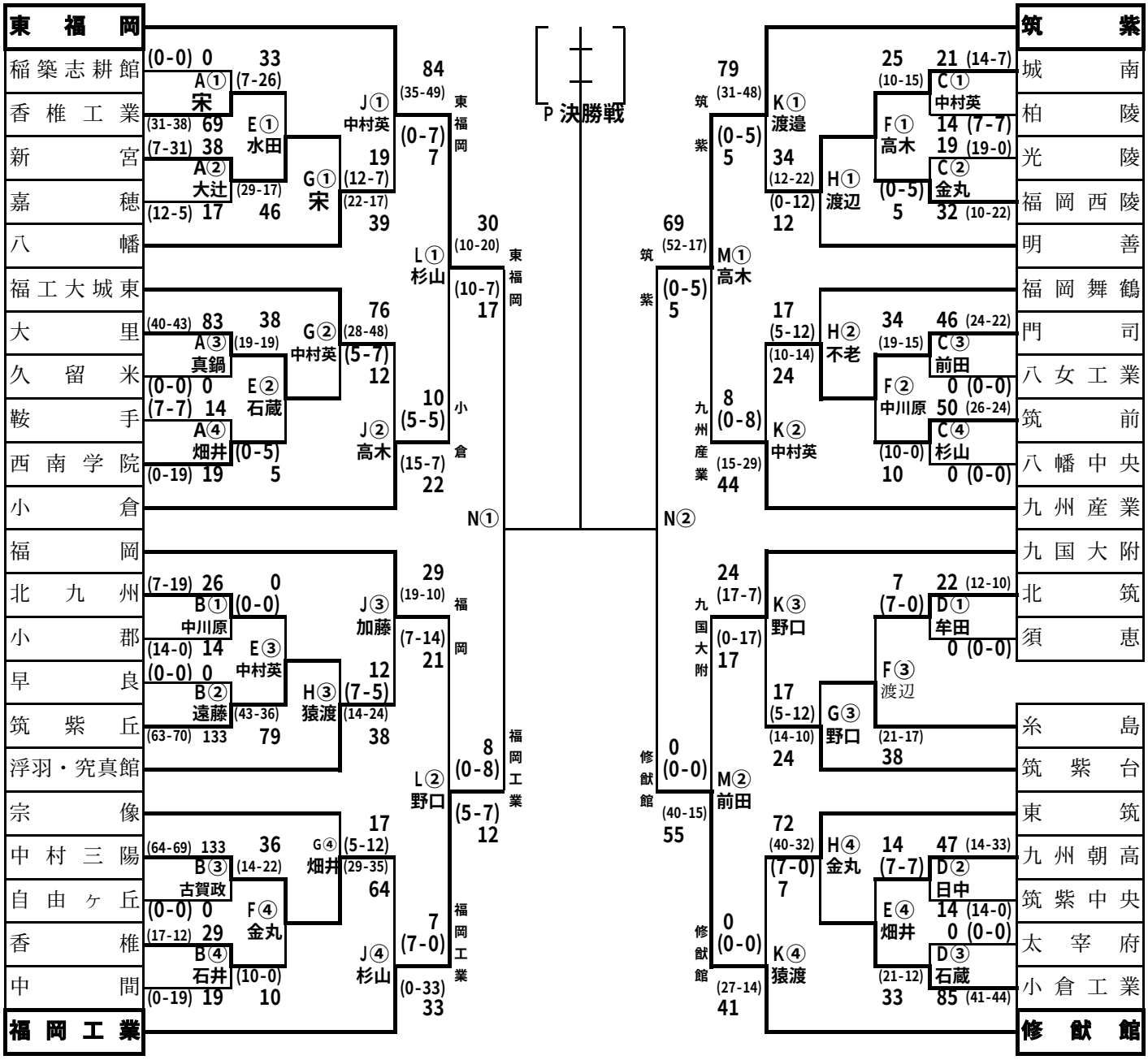

期日	A: 9月25日	B: 9月25日	C: 9月25日	D: 9月25日
会場	福岡	八幡	宗像	浮羽
期日	E: 10月2日	F: 10月2日	G: 10月9日	H: 10月9日
会場	福工大城東	中村三陽	糸島	筑紫丘
期日	J: 10月16日	K: 10月16日	L: 11月6日	M: 11月6日
会場	東福岡	修猷館	グローバルアリーナA	グローバルアリーナB
時間	① 11:00	② 12:15	③ 13:30	④ 14:45

期日	N: 11月13日	① 11:00	P: 11月19日	12:30
会場	九電香椎G	② 12:15	博多の森球技場	

スコア表示 計 (前半－後半) / (前半－後半) 計